Excellent Integrated System Limited

Stocking Distributor

Click to view price, real time Inventory, Delivery & Lifecycle Information:

JAE Electronics
WP7-P010VA1-R6000

For any questions, you can email us directly:
sales@integrated-circuit.com

Distributor of JAE Electronics: Excellent Integrated System Limited
Datasheet of WP7-P010VA1-R6000 - CONN PLUG 0.4MM 10POS DUAL SMD
Contact us: sales@integrated-circuit.com Website: www.integrated-circuit.com

図面番号(DRAWING NO.) SJ111876

版数 VER.	年月日 DATE	CN NO.	変更内容 DESCRIPTION	製図 DR.	担当 CHK.	査閲 APPD.	承認 APPD.
5	29/MAR/2013	005869	ADDED ITEM.	—	H.MATSUZAKI	T.NISHIMURA	H.OBIKANE

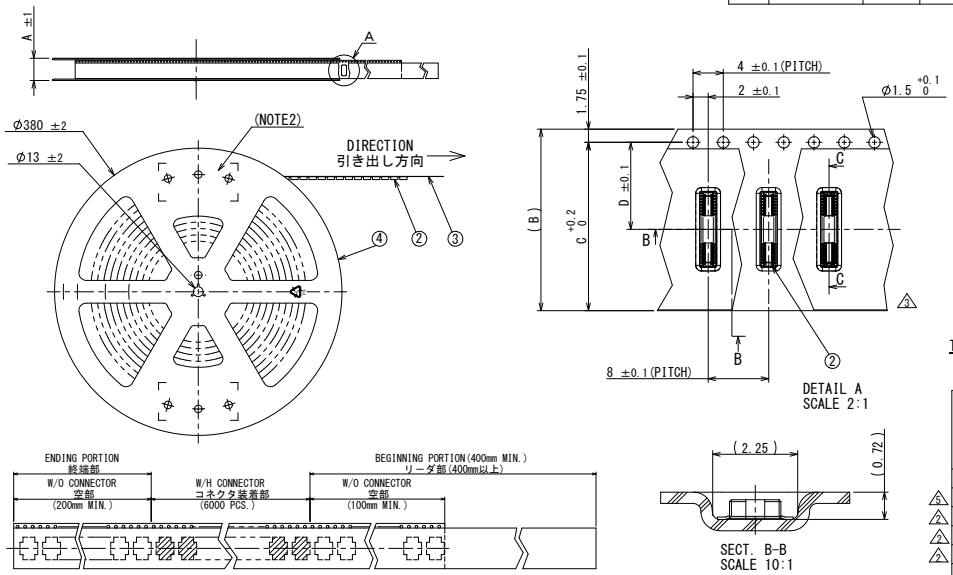

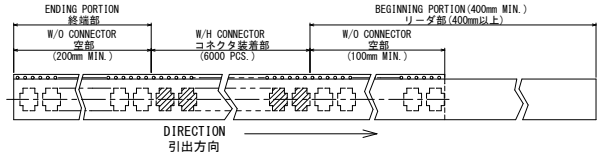

SECT. B-B
SCALE 10:1

TABLE 1

	DIMENSIONS 寸法 / NUMBER OF CONTACTS 芯数	A	B	C	D	E
	10	17.4	12.0	10.25	5.5	3.6
5	16	17.4	12.0	10.25	5.5	4.8
2	20	21.4	16.0	14.25	7.5	5.6
2	22	21.4	16.0	14.25	7.5	6.0
2	24	21.4	16.0	14.25	7.5	6.4
	26	21.4	16.0	14.25	7.5	6.8
2	28	21.4	16.0	14.25	7.5	7.2
	30	21.4	16.0	14.25	7.5	7.6
4	32	21.4	16.0	14.25	7.5	8.0

NOTE 1. SUFFIX "-R6000" OF THE PART NUMBER INDICATES THAT 6000 PCS. OF WP7-P***VA1 CONNECTORS ARE ACCOMMODATED IN ONE REEL.
2. THE LABEL, IN WHICH PART NO., NO.OF CONNECTORS, LOT NO., TAPE WIDTH AND FEED PITCH ARE MARKED IS TO BE ATTACHED ON THE MAGAZINE AS SHOWN.
3. REFER TO THE DRAWING SJ111875(TITLE:WP7-P***VA1) FOR THE DIMENSIONS OF THE CONNECTOR.
4. LOT NO. IS MARKED AS SHOWN IN BELOW FIGURE MARKING.

注1. "WP7-P***VA1-R6000"は収納数
6000個入りのリールに収納された品名を表す。
2. 図示の位置に右記のシールを貼り、品名、収納数、ロットNo.、及びテープ幅と送りピッチを記入すること。
3. コネクタ寸法は、SJ111875(WP7-P***VA1)を参照のこと。
4. ロットNo.を表示する、表示方法は下記による。
(EX.) 11 06 16
MANUFACTURE DAY. 製造日
MANUFACTURE MONTH. 製造月
MANUFACTURE YEAR. 製造西暦

現品ラベル/ARTICLE LABEL
品名(DESCRIPTION) WP7-P***VA1-R6000
図番(PART No.) SJ111876
数量(Q'ty) 6,000
ITEM NO
Lot No.
E Code. T0B0B0B0
XXXXXXXXX XXXX XXXX XXX
Copyright JAEGO1
2011/06/16
MADE IN JAPAN
QZ-C-R020(07.12)(JAPE-R009-1)
Japan Aviation Electronics Industry, Ltd.

符号 NO.	名称 DESCRIPTION	個数 QTY.	材料 MATERIAL	仕上 FINISH	備考 REMARKS
4	REEL リール	—	PS	—	—
3	COVER TAPE カバーテープ	—	PET	—	—
2	CARRIER TAPE キャリアテープ	—	PS	—	—
1	CONNECTOR コネクタ	6000	—	—	WP7-P***VA1 SJ111875

仕様書(SPECIFICATION) JACS-10814
第1版(ORIGINAL DATE) 16/JUN/2011
製図 DR. —
担当 CHK. H.MATSUZAKI
査閲 APPD. T.NISHIMURA
査閲 APPD. H.OBIKANE
一般公差(GENERAL TOLERANCE)
寸法(DIMENSION). . ± .X ± .XX ± .XXX ±
角度(ANGLES) X° ± X°X' ±
単位(UNIT) : mm
尺度(SCALE) 1:5
シリーズ(SERIES) WP7
名称(TITLE) WP7-P***VA1-R6000
質量(MASS)
日本航空電子工業株式会社
JAPAN AVIATION ELECTRONICS INDUSTRY, LTD.
図面番号(DRAWING NO.) SJ111876
SIZE A3
版数(VER.) 5

JAE-CONNECTOR.COM
Reference Only

JAE Connector DIV. Proprietary.Copyright(C) 2011, Japan Aviation Electronics Industry, LTD.

WISDOM承認 2013/04/01

DXF-C-212H(12.08)